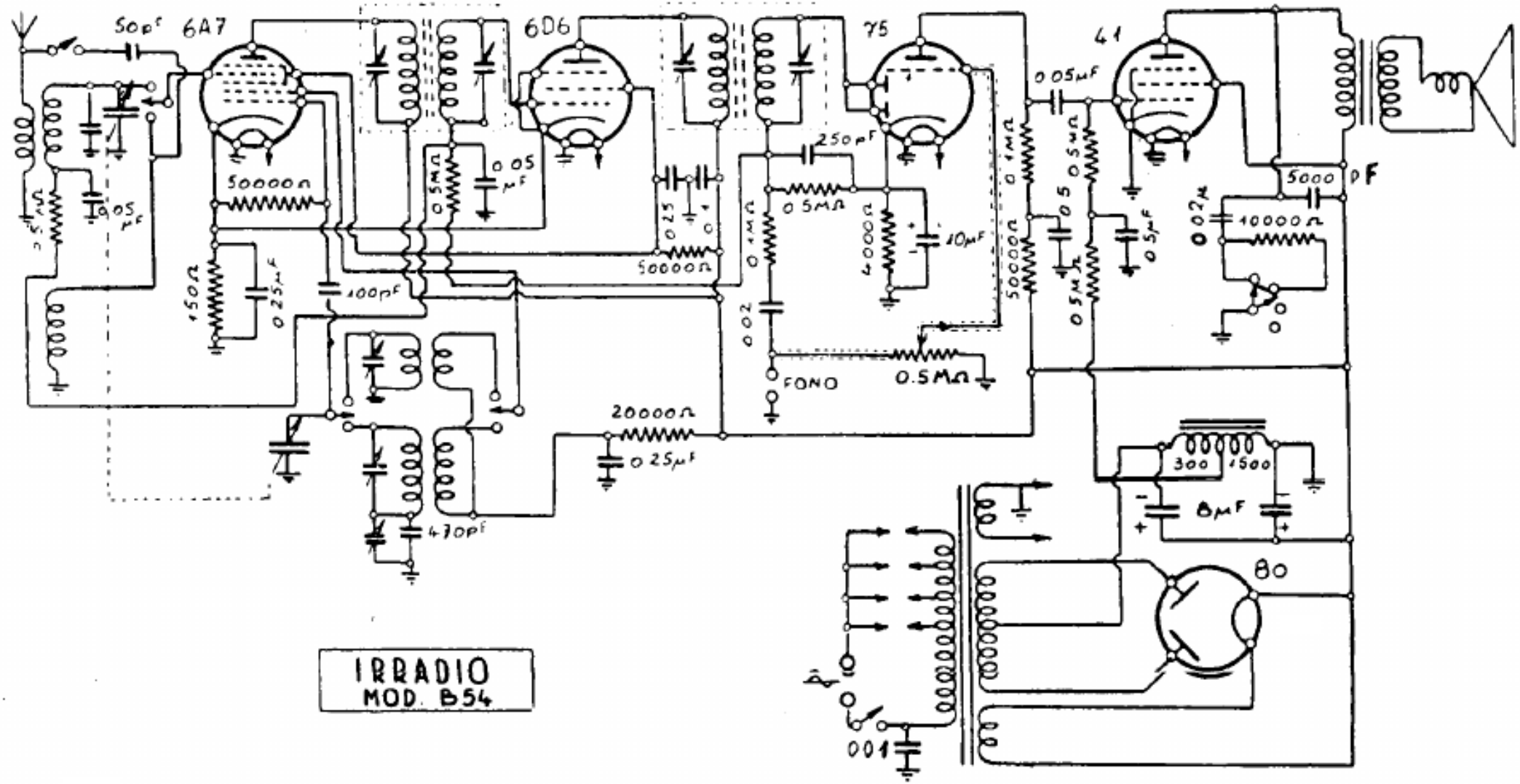

IRRADIO. — Mod. « B54 ». - Produzione 1937. - Media frequenza: 420 kHz.